Noirot

ANTICHOC D

FICHE N° SAV 01 0438 A00

Série commerciale	Série type
H140 1à7-9 FDER	H140 1à7-9 FDER.30

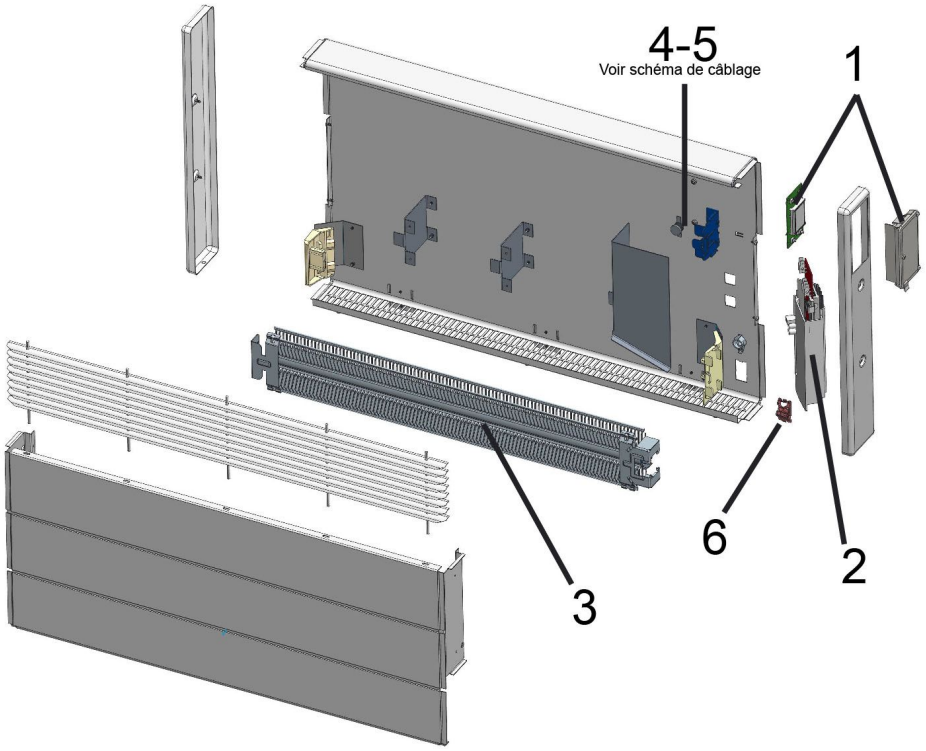

Rep.	Désignation	Référence	Ind. Prix
1	Boitier de cde MR233	S136AA3024ER	C12
2	KIT Carte de puissance MR 174 pour 500 à 2000W	S136AA3025	H11
	KIT Carte de puissance MR 233 -25A pour 3000W	S136AA3026	H11
3	Élément chauffant 500W	S102CCJ078	F10
	Élément chauffant 750W	S102DDJ060	J10
	Élément chauffant 1000W	S102EEJ069	M10
	Élément chauffant 1250W	S102FFJ080	G11
	Élément chauffant 1500W	S102GGJ068	G11
	Élément chauffant 1750W	S102HHJ080	K11
	Élément chauffant 2000W	S102JJJ103	K11
	Élément chauffant 3000W+ support central	S102NNJ009	I13
4	Sécurité thermique 90°C	S132AA0176	J5
5	Sécurité thermique 120°C pour le modèle 3000w	S132AA0179	A4
6	Sonde équipée lg.120	S136AA2607	H3

Evolution des indices FICHE SAV				Evolution des indices PRODUIT				
N° Modif	Date	Modification	Ind	Réf. Produit	N° Modif	Date	Modification	Ind
40/2017	21/12/18	Création de la fiche	**A00**	H140 1à7-9 FDER	40/2017	S13/18 -	Commercialisation	**30**

Noirot	ANTICHOC D	FICHE N° SAV 01 0438 A00	
		Série commerciale	Série type
		H140 1à7-9 FDER	H140 1à7-9 FDER.30

Schéma de câblage :

500 à 2000W

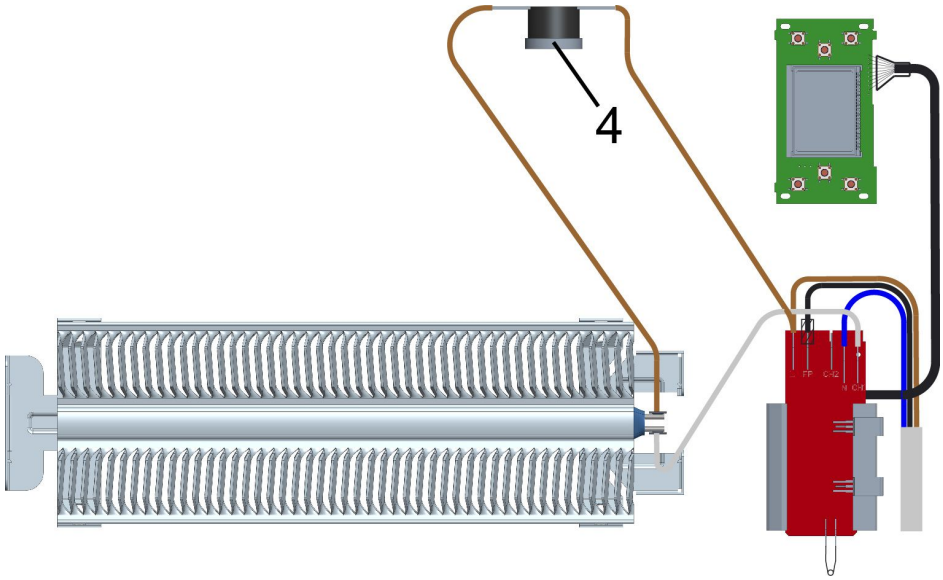

3000W

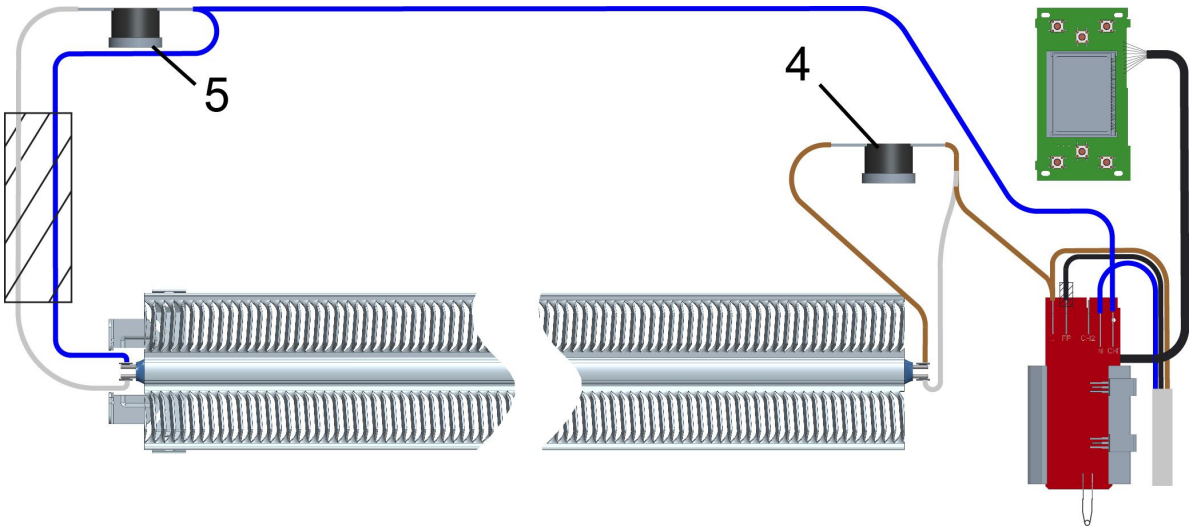

Evolution des indices FICHE SAV				Evolution des indices PRODUIT				
N° Modif	Date	Modification	Ind	Réf. Produit	N° Modif	Date	Modification	Ind
40/2017	21/12/18	Création de la fiche	**A00**	H140 1à7-9 FDER	40/2017	S13/18 -	Commercialisation	**30**