Noirot
107, boulevard Ney
75883 PARIS Cedex 18
Tél.: 01 53 06 27 00 – Fax: 01 42 29 66 05

Rayonnant
Sensation Evolution Vertical

Fiche N° SAVN9431.A

Série

7784.3.5.7.AAES
7784.3.5.7.AAET

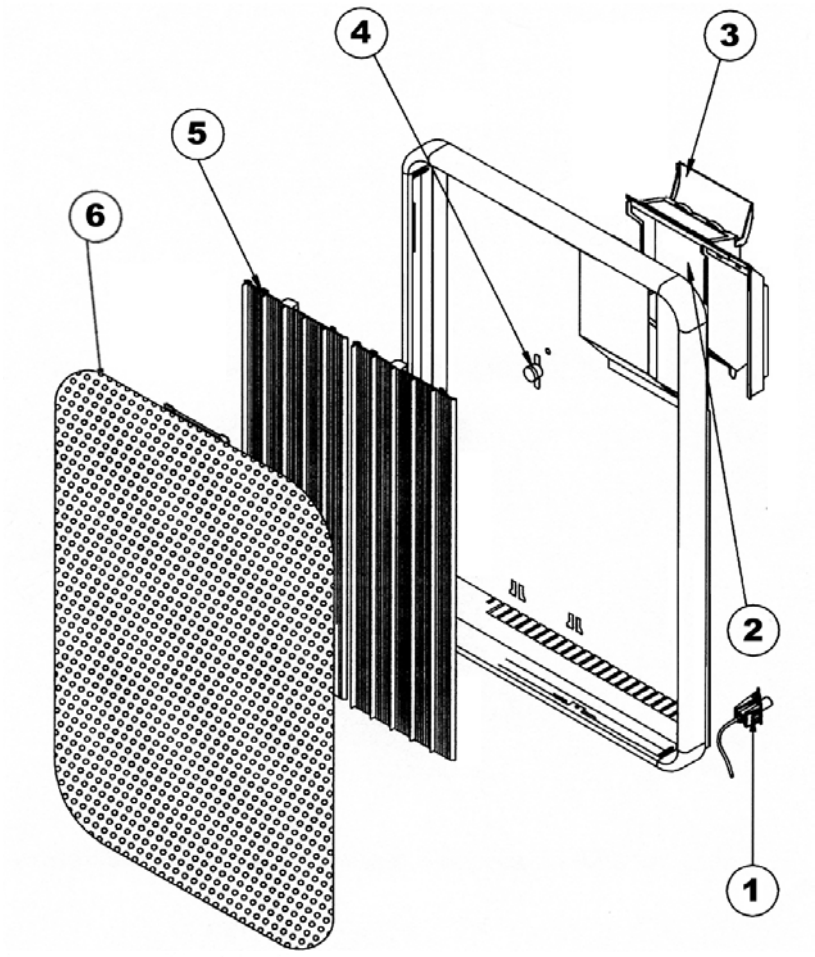

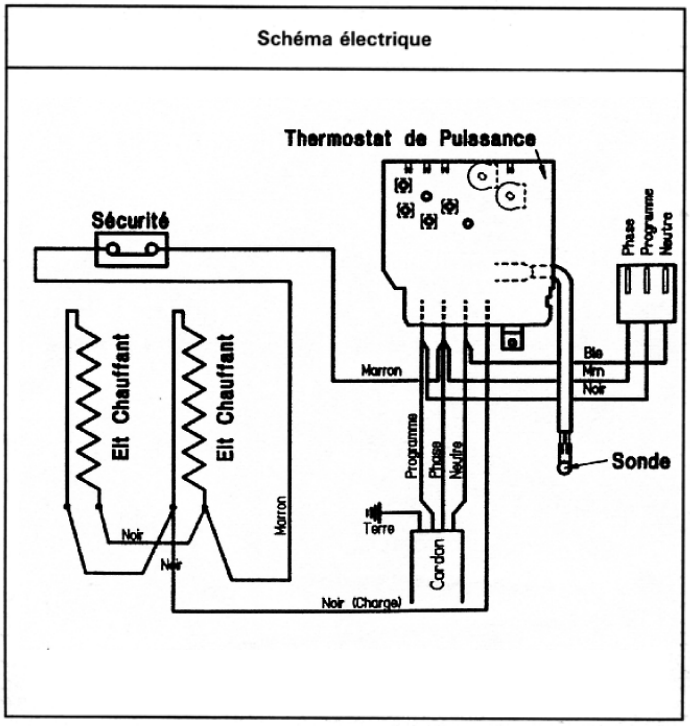

Rep	Désignation	Référence	Indice Prix
1	Sonde équipée	S136AA0967	I6
2	Thermostat program. 16A	S131AA0251	E11
3	Capot de boîtier	S321CC0265	D3
4	Sécurité 70°C pour 1000W	S132AA0080	A6
	Sécurité 80°C pour 1500/ 2000W	S132AA0050	I5
5	Elt chauffant pour 500W (2)	S102CCE078EP	F12
	Elt chauffant pour 750W (2)	S102DDE064EP	C13
	Elt chauffant pour 1000W (2)	S102EEE090EP	I13

Commercialisation 05/1998 ind.05&06&07
Edition 07/2000