Noirot

Batterie électrique
Aérotherme
1 allure

Fiche N° SAV 01 0026 A03	
Série commerciale	Série type
3508 1à7AA	**3508 1à7AA**

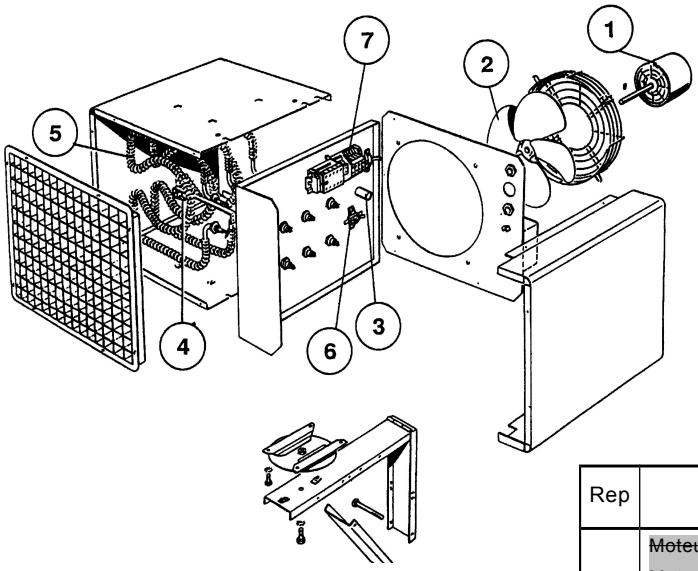

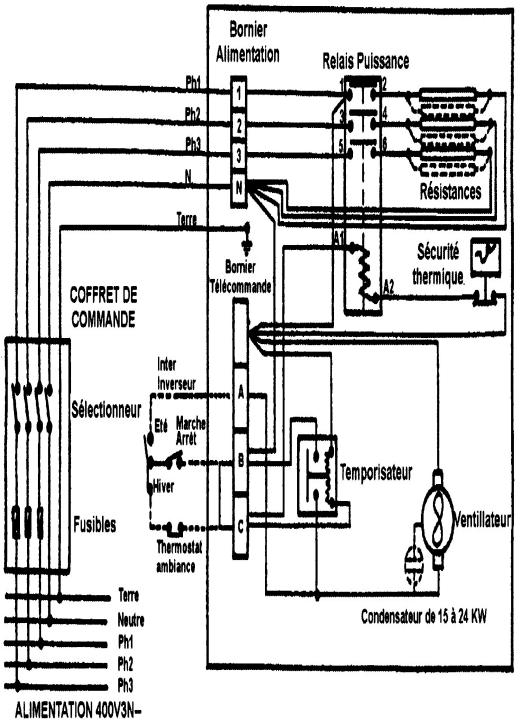

Rep	Désignation	Références	Ind Prix
1	~~Moteur pour 4,5-6kW~~	~~S121AA0013~~	~~I13~~
	~~Moteur pour 9kW~~	~~S121AA0027~~	~~C14~~
	~~Moteur pour 12KW~~	~~S121AA0028~~	~~F14~~
	Moteur pour 15-ou18-ou 24kW	S121AA0011	C16
2	Hélice pour 4,5 kW	S123BB0008	E8
	~~Hélice pour 6 kW~~	~~S123BB0009~~	~~E8~~
	~~Hélice pour 9 KW~~	~~S123BB0016~~	~~A9~~
	Hélice pour 12 kW	S123BB0017	E9
	~~Hélice pour 15 kW~~	~~S123BB0011~~	~~B12~~
	Hélice pour 18 kW	S123BB0012	H12
	Hélice pour 24 kW	S123BB0006	J12
3	Condensateur 3,15 MF pour 15 ou-18 ou-24kW	S131CC0022	M8
~~4~~	~~Sécurité thermique 100°C~~	~~S132AA0185~~	~~H4~~
5	Elément blindé pour 4,5 kW	S113GGE002 (3)	L13
	Elément blindé pour 6 kW	S113JJE002 (3)	L13
	Elément blindé pour 9 kW	S113NNE003 (3)	D14
	Elément blindé pour 12 kW	S113PJE003 (3)	D14
	~~Elément blindé pour 15 kW~~	~~S113QEE002 (3)~~	~~J13~~
	Elément blindé pour 18 kW	S113NNE004 (6)	H14
	Elément blindé pour 24 kW	S113PJE004 (6)	H14
6	Relais thermique temporisateur 4.5 à 24kW	S135AA0011	E11
~~7~~	~~Relais de puissance~~		
	~~4,5-6-9-18 kW)~~	~~S135AA0003~~	~~D13~~
	~~12-24 kW~~	~~S135AA0021~~	~~F12~~
	~~15 kW~~	~~S135AA0005~~	~~I15~~
Voir fiche 3591 1 AA pour le boîtier de télécommande			

Pour les appareils fabriqués avant S01/96 : changer moteur + hélice

Les chiffres entre parenthèses correspondent aux quantités par appareils

Commercialisation : 1990 – 1997
A01 : S132AA0015 devient S132AA0185
A02 : suppression des références S123AA0001 – S123AA0002
A03 : AVIS 74/16 – S05/17 MAJ fiche SAV NPU sur certain composant plus dispo.