Noirot

AUREA ECOconso®

Panneau Rayonnant Horizontal, Vertical et Bas.

Notice d'Installation de l'appareil

et

Bon de garantie

A lire attentivement avant toute opération et à conserver.

AFAQ ISO 9001

107, boulevard Ney - 75883 Paris Cedex 18
Tél. : 01 53 06 27 00 • Fax : 01 42 29 66 05
www.noirot.fr

SAV : 8 rue Louis Ampère - 02930 LAON Cedex
Tél. : 03 23 27 31 90 • Fax : 03 23 27 31 89

SAS AU CAPITAL DE 6 408 656 - SIRET B PARIS 334 981 958 00013 - CODE PAE 2751 Z
-C.C.P. PARIS 18 218 12 - N° TVA : FR 84 334 981 958

421AA2509-1

DEMARRAGE RAPIDE

Mise en Marche / Arrêt chauffage

Pour mettre l'appareil en marche

Réglage de la température souhaitée

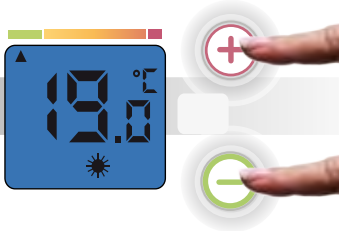

Pour ajuster la température souhaitée

Sélection du mode de fonctionnement

Pour choisir le mode de fonctionnement

FONCTION	AFFICHAGE	SYMBOLE	RESULTAT OBTENU
Confort	Affichage de la température de consigne souhaitée	☀	Maintient la température Confort.
Économique	Affichage du mode Eco	ECo	Maintient la pièce à la température Economique.
Hors-Gel	Affichage du mode HG	HG	Maintient la pièce à une température Hors Gel.
Détecteur d'absence	Affichage du symbole détection	•)))	Abaissement automatique de la consigne en cas de détection d'absence.
Programmation	Affichage du symbole horloge	🕒	L'appareil est en communication avec une centrale de programmation ou un gestionnaire d'énergie par l'intermédiaire du fil pilote.

La fonction Fenêtre Ouverte

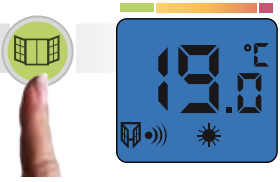

Pour activer ou désactiver la fonction "Fenêtre ouverte"

Appuyer 1s

Noirot

AVANT PROPOS :

- Vous venez d'acquérir ce Panneau rayonnant horizontal AUREA ECOconso de Noirot et nous vous remercions de ce choix, témoignant ainsi de votre confiance.

- Cet appareil a été étudié, conçu et réalisé avec soin pour vous donner entière satisfaction.

- Il est important de bien lire cette notice en entier avant l'installation et la mise en route de votre appareil.

- Il est recommandé de conserver cette notice, même après installation de votre appareil.

SOMMAIRE

1. - Caractéristiques page 3

2. - Recommandations de mise en place page 4

3. - Installation et fixation page 5 et 6

4. - Raccordement électrique page 7

5. - Conseils - Entretien page 8

6. - Aides aux diagnostics page 9

7. - Identification de votre appareil page 10

1 CARACTÉRISTIQUES

Références	Puissances (W)	Intensité (A)	Largeur (mm)	Hauteur (mm)	Epaisseur (mm)	Poids (Kg)
00M170.0.FTFS	300W	1,3	452	440	113	3,8
00M170.1.FTFS	500W	2,2	532	440	113	4,4
00M170.2.FTFS	750W	3,3	532	440	113	4,4
00M170.3.FTFS	1000W	4,3	637	440	113	5,3
00M170.4.FTFS	1250W	5,4	742	440	113	6,1
00M170.5.FTFS	1500W	6,5	847	440	113	7
00M170.7.FTFS	2000W	8,7	1057	440	113	8,7
00M171.3.FTFS	1000W	4,3	440	847	113	7
00M171.5.FTFS	1500W	6,5	440	1057	113	8,7
00M171.7.FTFS	2000W	8,7	440	1162	113	9,5
00M169.1.FTFS	500W	2,2	1165	283	113	3,9
00M169.2.FTFS	750W	3,3	1060	283	113	5,5
00M169.3.FTFS	1000W	4,3	950	283	113	6,1

En option :

L'appareil permet de recevoir les cassettes de programmation par Fil pilote, Courant Porteur ou Radio Fréquence.

- Contacter votre revendeur.

Programmateur Fil Pilote

Programmateur Courant Porteur

Programmateur Radio Fréquence

2 RECOMMANDATIONS DE MISE EN PLACE

■ Cet appareil de chauffage électrique direct est destiné à assurer le chauffage d'ambiance des locaux de type habitat ou assimilables, individuels ou collectifs, neufs ou existants.

Fig. 1

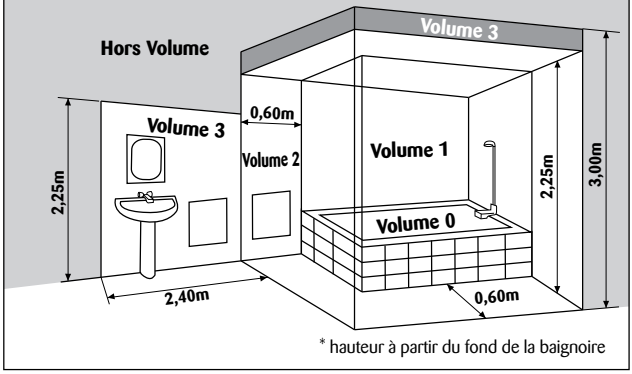

■ L'appareil peut être installé dans le volume 2 ou 3 des salles d'eau (Fig. 1).

■ L'appareil ne doit pas être installé sous une prise de courant.

Installation des appareils

L'installation doit être conforme aux normes en vigueur dans le pays d'installation (NFC 15-100 pour la France).

IMPORTANT :
NE PAS COUVRIR L'APPAREIL

■ Si l'appareil est recouvert, il y a risque de surchauffe.

■ Le logo ci-dessus rappelle ce risque.

■ Il est donc formellement interdit de couvrir ou d'obstruer les entrées ou les sorties d'air au risque d'incidents ou de dégradations de l'appareil.

■ Évitez d'installer l'appareil dans un courant d'air susceptible de perturber sa régulation.

■ Respecter les distances minimum d'installation au sol, aux parois, aux meubles, etc...(Fig. 2)

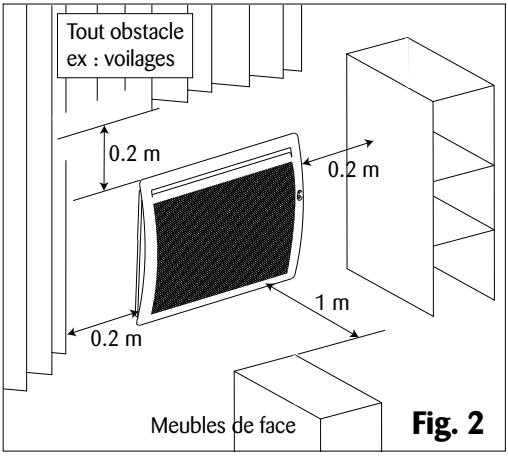

Fig. 2

3 INSTALLATION ET FIXATION

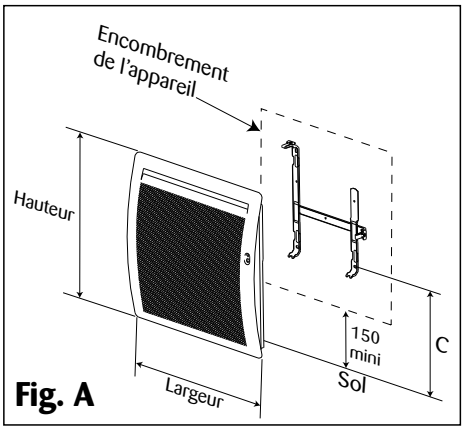

Fig. A

La figure A concerne les appareils de 300 à 750W H.

Puissance	300W	500W	750W
C	262,7	262,7	262,7

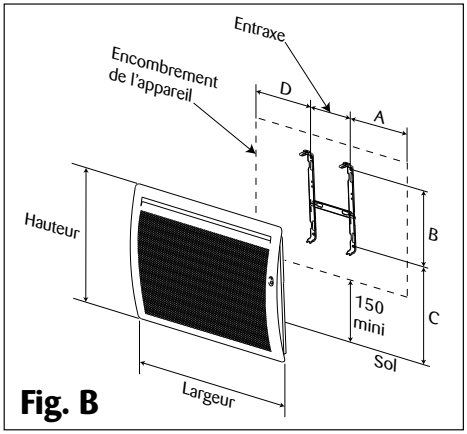

Fig. B

La figure B concerne les appareils de 1000 à 2000W H.

Puissance	1000W	1250W	1500W	2000W
Entraxe	177	247	319	534
A	230,5	248	264,5	262
B	258,5	258,5	258,5	258,5
C	262,6	262,6	262,6	262,6
D	229,5	247	263,5	261

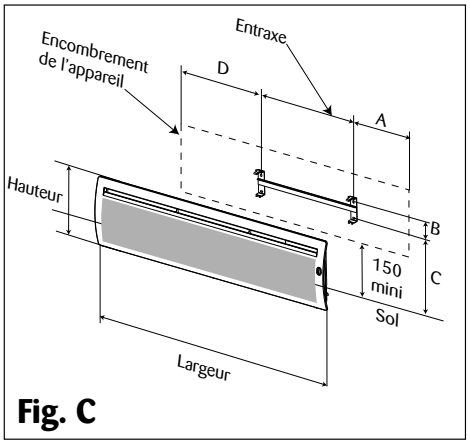

Fig. C

La figure C concerne les appareils de 500 à 1000W Bas.

Puissance	500W	750W	1000W
Entraxe	228	428	428
A	322	321	389
B	67	67	67
C	298,5	298,5	298,5
D	300	311	348

La figure D concerne les appareils de 1000 à 2000W V.

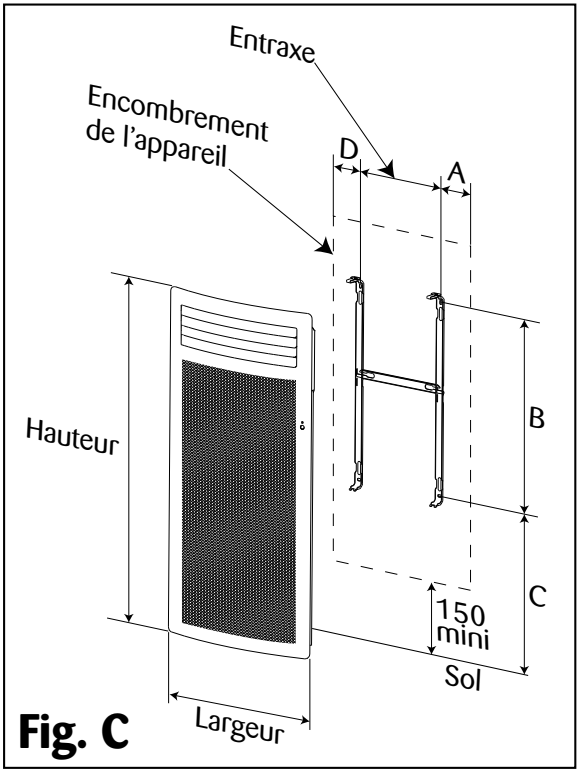

Fig. C

Puissance	1000W	1500W	2000W
Entraxe	248	248	248
A	95,7	95,7	95,7
B	468,5	468,5	468,5
C	234	294	474
D	95,7	95,7	95,7

4 RACCORDEMENT ÉLECTRIQUE

- L'installation doit comporter un dispositif de coupure omnipolaire ayant une distance d'ouverture des contacts d'au moins 3 mm.

- L'installation doit être conforme aux normes en vigueur dans le pays d'installation (NFC 15-100 pour la France).

- L'alimentation électrique doit être protégée par un dispositif différentiel résiduel de courant assigné au plus égal à 30 mA, notamment dans le cas d'une installation dans un local contenant une baignoire ou une douche.

- Si le câble d'alimentation est endommagé, il doit être remplacé par le fabricant, son service après-vente ou une personne de qualification similaire afin d'éviter un danger.

- Vérifier le serrage correct des fils dans les bornes de la boîte de raccordement mural.

Schéma de raccordement

AVEC UTILISATION DU FIL PILOTE

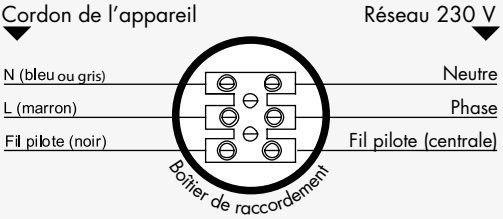

SANS UTILISATION DU FIL PILOTE

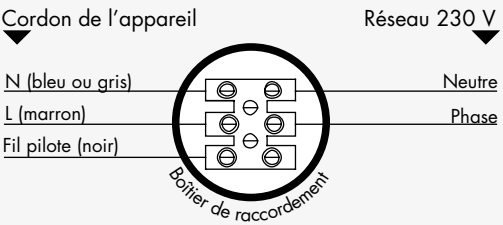

NOTA : Les ordres de programmation sont distribués par les signaux suivants, mesurés par rapport au Neutre.

Mode	Signal à transmettre	Mesure par rapport au neutre
Confort	———	0 Volt
Eco	∿∿∿	230 Volts
Hors-gel	—∪—	115 Volts négatif
Arrêt Chauffage	—∩—	115 Volts positif
Conf. -1°C	3s 297s	230 Volts/3s
Conf. -2°C	7s 293s	230 Volts/7s

RESPECTER LE SENS DE BRANCHEMENT :

MARRON = PHASE,
BLEU ou GRIS = NEUTRE,
NOIR = FIL PILOTE

Le fil noir ne doit en aucun cas être raccordé à une borne de terre ou au fil VERT / JAUNE.

5 CONSEILS - ENTRETIEN

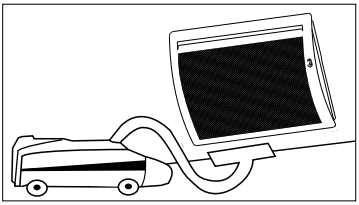

■ Pour conserver les performances de l'appareil, il est nécessaire d'effectuer régulièrement un dépoussiérage de l'intérieur de celui-ci en passant l'aspirateur sur les entrées et sorties d'air.

■ Utilisez de préférence des produits nettoyants universels à base d'agents tensio-actifs (savon, ...) et un chiffon type microfibres. Pour un simple dépoussiérage, un chiffon suffit.

NE JAMAIS UTILISER DE PRODUITS ABRASIFS OU À BASE D'ACÉTONE QUI RISQUERAIENT DE DÉTÉRIORER LE REVÊTEMENT.

Recommandations et conseils

En aucun cas, le système de détection (détecteur d'absence) ne doit être contraint ou recouvert.

Il convient de surveiller les enfants pour s'assurer qu'ils ne jouent pas avec l'appareil.

Evitez aux jeunes enfants de s'appuyer sur la surface chaude de l'appareil.

Veillez à ne rien introduire dans l'appareil.

Lors de la première chauffe, il peut s'échapper une odeur, ce phénomène disparaît après quelques minutes de fonctionnement.

Si votre installation est équipée d'un délesteur : Le délestage étant prioritaire, il est possible que l'appareil ne chauffe pas, en cas de surconsommation momentanée (lave-linge + four + fer à repasser...). Ceci est normal. Dès rétablissement d'une consommation normale, l'appareil se remettra en chauffe.

Prévu pour être raccordé à un réseau d'alimentation électrique 230V~ 50Hz.

Cet appareil n'est pas prévu pour être utilisé par des personnes (y compris les enfants) dont les capacités physiques, sensorielles ou mentales sont réduites, ou des personnes dénuées d'expérience ou de connaissance, sauf si elles ont pu bénéficier, par l'intermédiaire d'une personne responsable de leur sécurité, d'une surveillance ou d'instructions préalables concernant l'utilisation de l'appareil.

TOUTES LES INTERVENTIONS SUR NOS APPAREILS DOIVENT ÊTRE EFFECTUÉES HORS TENSION ET PAR UN PERSONNEL QUALIFIÉ ET AGRÉÉ.

6 AIDES AUX DIAGNOSTICS

NATURE	VERIFICATION	ACTION
L'appareil ne chauffe pas	■ S'assurer que le témoin d'état de fonction est allumé.	■ Appuyer successivement sur Mode jusqu'à ce que le symbole ✷ s'affiche.
	■ S'assurer que la fonction fenêtre ouverte n'est pas activée et qu'une fenêtre ou une porte n'est pas ouverte dans la pièce.	■ Réinitialiser la fonction en appuyant sur ⌂ et fermer la porte ou la fenêtre. (Voir §2.3 du chapitre 5)
	■ Le témoin d'état de fonction est allumé, le témoin de chauffe est éteint.	■ Vérifier la valeur de la consigne. ■ La température ambiante ne nécessite pas de chauffer. ■ L'appareil est en ECO ou en délestage : s'assurer que le système de délestage n'a pas coupé l'alimentation de l'appareil.
	■ Le voyant de marche / arrêt chauffage ne s'allume toujours pas.	■ S'assurer que les disjoncteurs d'installation sont enclenchés.
L'appareil chauffe tout le temps	■ Vérifier que le réglage de la température n'a pas été modifié. ■ Vérifier que l'appareil n'est pas situé près d'une porte ouverte ou/et près d'un local non chauffé, ou dans un courant d'air.	■ Régler de nouveau la température. ■ Fermer la porte, mettre le local en chauffe ou supprimer le courant d'air.
L'appareil ne suit pas les ordres de programmations	■ S'assurer que le programmateur ou récepteur est en fonctionnement. ■ S'assurer de la bonne utilisation de la centrale de programmation. (Se reporter à son manuel d'utilisation)	■ Appuyer successivement sur Mode jusqu'à ce que le symbole 🕒 s'affiche. ■ Ré-engager le programmateur ou le récepteur dans son logement ou vérifier son bon fonctionnement.

DANS TOUS LES AUTRES CAS,
CONTACTEZ UNE PERSONNE QUALIFIÉE

7 IDENTIFICATION DE VOTRE APPAREIL

<u>IMPORTANT</u> : LES CARACTÉRISTIQUES DE L'APPAREIL SONT INDIQUÉES SUR L'ÉTIQUETTE SIGNALÉTIQUE.

NF LCIE ELECTRICITE performance	Cette marque de conformité, délivrée par le L.C.I.E (Laboratoire Central des Industries de l'Electricité) garantit les performances de ces appareils qui respectent les normes d'aptitude à la fonction en plus de l'ensemble des normes de sécurité en vigueur.
Cat. C	Les appareils portant cette estampille vous garantissent le niveau maximum de sécurité et de performance.
NF LCIE ELECTRICITE	Cette marque de conformité, délivrée par le L.C.I.E (Laboratoire Central des Industries de l'Electricité) garantit que ces appareils respectent l'ensemble des normes de sécurité en vigueur.
CE	L'apposition de cette marque par le fabricant garantit que l'appareil respecte les directives communautaires européennes de sécurité (directive basse tension- dbt) et compatibilité électromagnétique (CEM).
classe II ⧈	Appareil de classe 2 : signifie que l'appareil est à double isolation et ne doit donc pas être raccordé au conducteur de protection (fil de terre).
IP....	Indice de Protection de l'enveloppe de l'appareil contre la pénétration des corps solides et liquides
IK....	Indice de résistance aux chocs de l'enveloppe de l'appareil.

LES DÉCHETS ÉLECTRIQUES NE DOIVENT PAS ÊTRE JETÉS AVEC LES DÉCHETS MÉNAGERS. VEUILLEZ RECYCLER DANS LES CENTRES APPROPRIÉS.

L'étiquette signalétique est placée en bas et à droite (côté commande) de votre appareil, elle permet de l'identifier.

Elle est composée de :

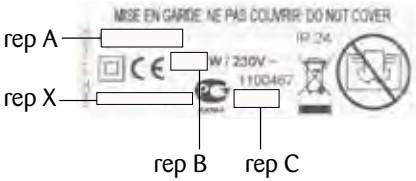

- La référence complète de l'appareil et son indice de fabrication (rep A) à préciser pour le SAV.
- Sa puissance en Watt (rep B).
- Date de fabrication à préciser pour le SAV (rep C).
- N° du constructeur (rep X).

NOTES

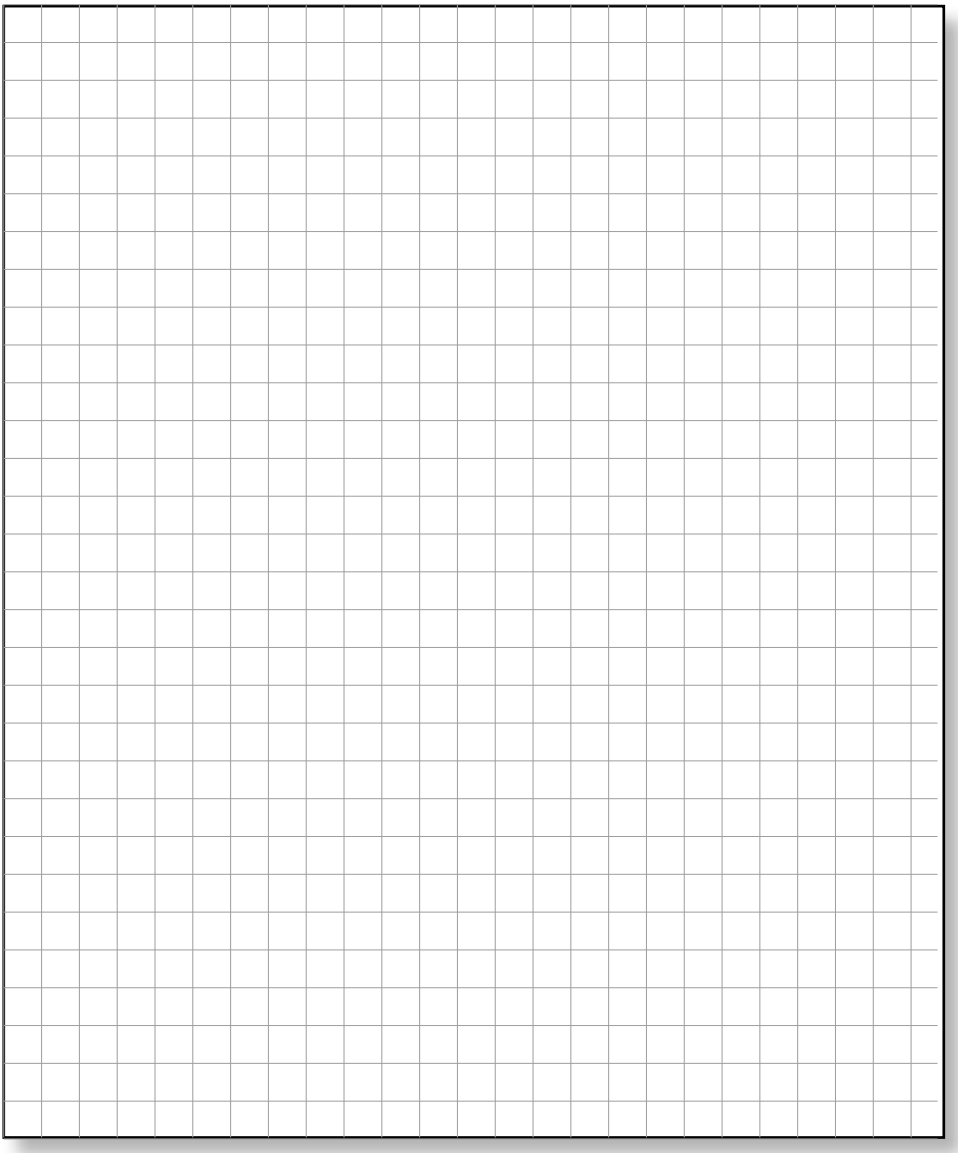

NOTES

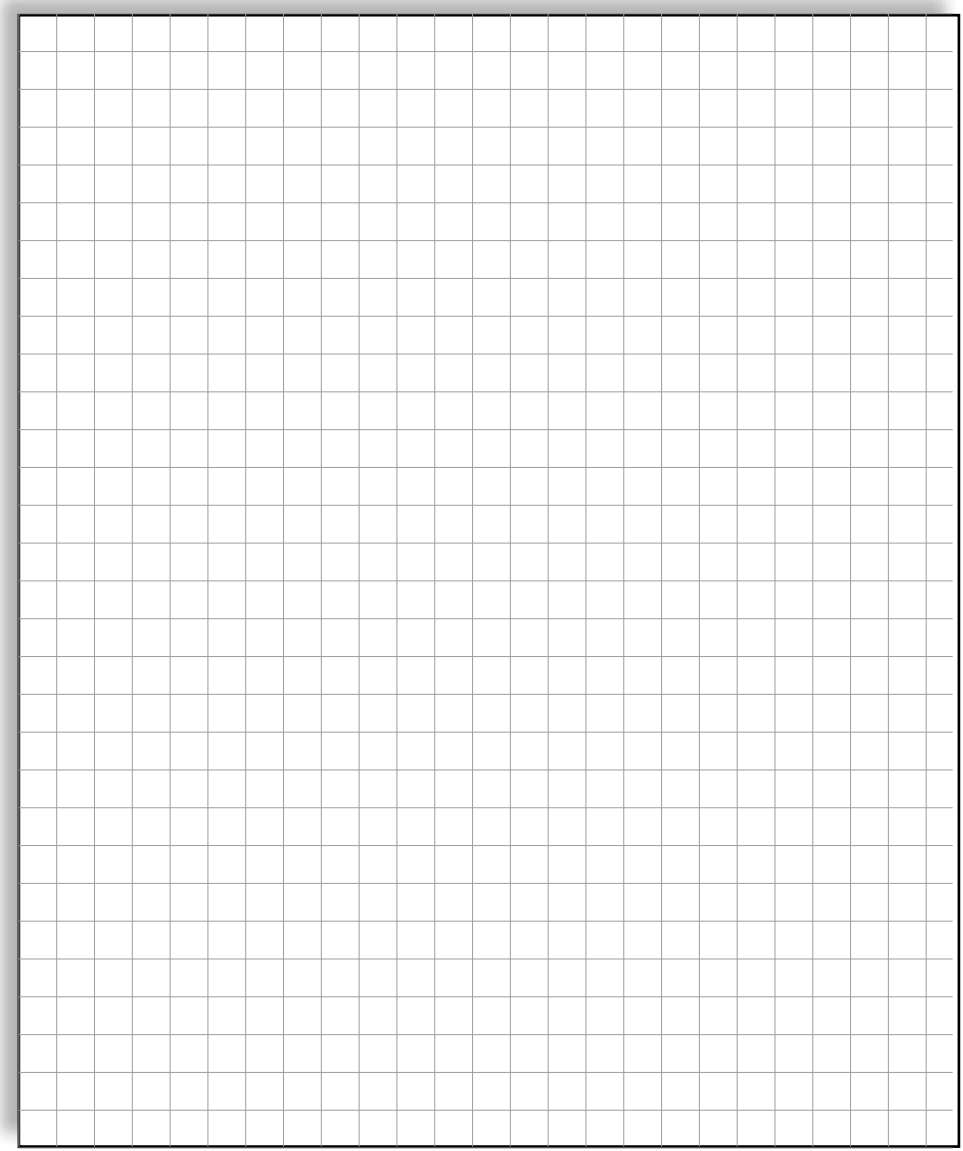

2.5 - TEMPERATURE IDEALE :

Réinitialisation :

Appuyer brièvement sur °C idéal pour réinitialiser le mode de fonctionnement standard (Usine) :

- Réglage du mode **ECO** à 15,5°C
- Réglage du mode **CONFORT** à 19°C
- Retour automatique au mode de fonctionnement en cours

Optimisation de la consommation :

Appuyer longuement sur °C idéal pour paramétrer le fonctionnement et faire un maximum d'économie d'énergie :

- Réglage du mode **ECO** à 15,5°C
- Réglage du mode **Confort** à 19°C
- Activation de la fonction **FENETRE OUVERTE**
- Activation du détecteur d'absence
- Activation du mode **Programmation**
- Passage par défaut au mode **Confort**

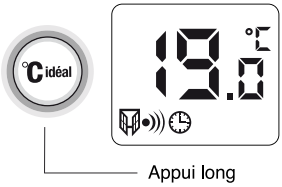

Cette touche permet quelque soit la consigne en cours, de réinitialiser les réglages et optimiser votre consommation d'énergie.

Noirot

OPTION Détection 1

Priorité à l'économie

Mode de fonctionnement détecteur de mouvement avec Programmation

	Ordre Fil Pilote	Résultat
absence	Confort	Passage progressif en ECo (en 1h30)
	ECO	Mode ECo
mouvement	Confort	Passage immédiat en Confort
	ECO	Mode ECo

OPTION Détection 2

Priorité au confort

Mode de fonctionnement détecteur de mouvement avec Programmation

	Ordre Fil Pilote	Résultat
absence	Confort	Passage progressif en ECo (en 1h30)
mouvement	ECO	Mode Confort

OPTION Détection 3

Economie sans programmation

Mode de fonctionnement détecteur de mouvement sans Programmation

		Résultat
absence	-	Passage progressif en ECo (en 1h30)
mouvement	-	Mode Confort

2.3 - DETECTEUR DE FENETRE OUVERTE :

Pour activer ou désactiver la fonction, appuyer sur (⊞) jusqu'à ce que le symbole ⊞ s'affiche ou disparaisse.

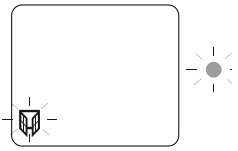

Si une détection s'est produite, appuyer sur (⊞) pour réinitialiser la fonction.

Cette fonction coupe automatiquement le chauffage en cas de détection d'une brusque baisse de température dans la pièce (Ex : une fenêtre ou une porte ouverte). Le voyant vert et le symbole ⊞ clignotent et indiquent que l'appareil ne chauffe plus (voir schéma ci-dessus).

2.4 - DETECTEUR D'ABSENCE :

Appuyer successivement sur [Mode] jusqu'à ce que le ce que le symbole •))) s'affiche.

Le mode Détecteur d'absence vous propose 3 options de détection

Configuration du détecteur :

Appareil éteint, appuyer pendant 10 secondes simultanément sur ⏻ et sur (Cidéal) jusqu'à ce que s'affiche l'option de détection 1, 2 ou 3.

Appuyer sur (+) et (−) pour choisir l'option de détection.

Appuyer sur [Mode] pour valider.

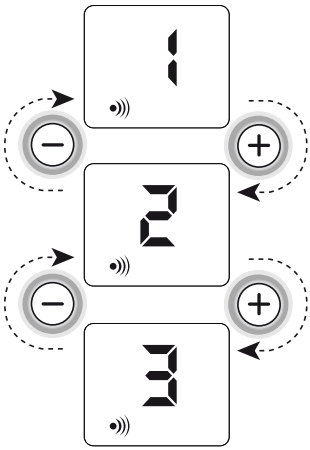

Votre appareil est livrée avec l'option 1 activée par défaut

2 - LES FONCTIONS A ECONOMIES D'ENERGIE

2.1 - MODE ECONOMIQUE «ECo» :

Appuyer successivement sur Mode jusqu'à ce que le mode Economique **«ECo»** s'affiche.

Mode

Pour visualiser la consigne **ECo** :

- Appuyer sur ⊕ ou ⊖ **.**

Pour modifier la consigne **ECo** :

- En mode **ECo**, appuyer sur Mode jusqu'à ce que la consigne **ECo** clignote.
- Appuyer sur ⊕ et ⊖ pour modifier.
- Pour valider, appuyer sur Mode

Pour un maximum d'économie, en cas d'absence de courte durée (+ de 2h), utilisez ce mode de fonctionnement économique. Il provoque un abaissement de la température de la pièce de 3,5°C environ par défaut par rapport à la température de consigne.

2.2 - MODE HORS-GEL :

Appuyer successivement sur Mode jusqu'à ce que le mode Hors-Gel **« HG »** s'affiche.

Mode

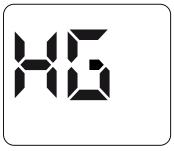

Pour un maximum d'économie sans risque de gel. En cas d'absence de longue durée (+ de 24h), utilisez ce mode de fonctionnement économique. Il permet de maintenir la température de la pièce afin d'éviter tout risque de gel.

1.6 - MISE EN HARMONIE DES AFFICHAGES THERMOSTAT/THERMOMETRE :

Choisir le mode **«Confort»** en appuyant successivement sur [Mode] .

Puis, appuyer sur [Mode], jusqu'à ce que :

La température clignote, (l'harmonisation est possible) :
- Appuyer sur ⊕ et ⊖ pour modifier
- Valider en appuyant sur [Mode]

L'inscription «FF» s'affiche, (l'harmonisation est impossible) :
(Les conditions énoncées ci-dessous ne sont probablement pas respectées)

Exceptionnellement, il peut s'avérer que, dans certaines conditions, il y ait un écart entre l'affichage de l'appareil et celui de votre thermomètre.

Ce réglage ne peut être réalisé que si votre appareil est réglé entre 17 et 23°C.
Toutes les portes et les fenêtres doivent être fermées.
Attendre la stabilisation de la température dans la pièce (au moins 6h) et éviter autant que possible les allées et venues dans la pièce.
Le thermomètre de contrôle doit être placé au milieu de la pièce à 1m20 du sol.
Ne pas le poser sur un meuble.

PARTICULARITÉS

Dans le cas des modes de forçage Confort, Economique et Hors-Gel, les ordres Hors-Gel et Arrêt chauffage envoyés par la centrale de programmation ou le gestionnaire de tarification sont prioritaires. Pour vous le signaler, le symbole clignote.

Fonctions choisies	Centrale de programmation ou gestionnaire d'énergie	
	Ordre donné HG	Ordre donné Arrêt chauffage
19,°C		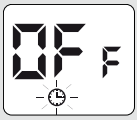
ECo		
HG		

1.5 - VERROUILLAGE PARENTAL :

Appuyer sur ⊕ et ⊖ jusqu'à l'affichage du symbole .
Si vous appuyez sur n'importe quelle touche du clavier, l'écran affiche **« FF »**, le clavier est verrouillé et aucune action n'est possible.

Pour supprimer le verrouillage du clavier, appuyez sur ⊕ et ⊖ jusqu'à la disparition du symbole .

Cette fonction verrouille toute manipulation du thermostat quelque soit le mode, pour éviter son dérèglement, notamment par un enfant.

C'est un indicateur comportemental qui vous indique si votre réglage et l'utilisation de votre appareil sont économiques ou non :
Voyant au vert = économique
Voyant vers le rouge = moins économique.

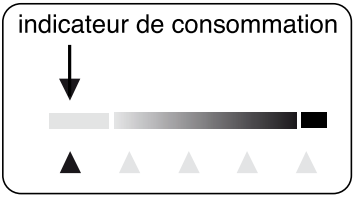

Pour une meilleure harmonie de votre rythme de vie, il est conseillé de laisser la température de consigne à 19.0°C.

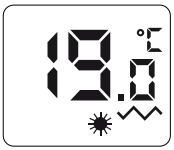

Le témoin ∿∿ vous indique la mise en chauffe de votre appareil. Lorsque la température souhaitée est stabilisée, il s'allume et s'éteint selon les besoins de chauffe.

1.4 - MODE PROGRAMMATION :

Appuyer successivement sur Mode jusqu'à ce que le symbole ◷ s'affiche.

Ce mode permet le fonctionnement automatique (par fil pilote) de votre appareil de chauffage par l'intermédiaire d'une centrale de programmation ou d'un gestionnaire d'énergie.

ORDRES ENVOYES	L'ECRAN AFFICHE	RESULTAT OBTENU
Arrêt chauffage		Arrêt instantané du chauffage
Eco.		Abaissement de la température de 3,5°C par rapport à la position Confort ou selon votre choix.
Conf-1		Abaissement de la température de 1°C par rapport à la position Confort.
Conf-2		Abaissement de la température de 2°C par rapport à la position Confort.
Hors Gel		Maintient la température de la pièce afin d'éviter tout risque de gel.

1.2 - LE SELECTEUR DE MODE :

Effectuer des appuis successifs

Le sélecteur de mode vous permet de sélectionner 5 fonctions.

VOUS SOUHAITEZ	UTILISEZ LA FONCTION	L'ECRAN AFFICHE	SYMBOLE
Maintenir la température Confort.	**CONFORT**	La température de consigne souhaitée et le Symbole confort	☀
Maintenir la pièce à la température Economique.	**ÉCONOMIQUE**	Eco	ECo
Maintenir la pièce à une température Hors Gel.	**HORS-GEL**	HG	HG
Un abaissement automatique de la consigne, lors de votre absence	**DETECTEUR D'ABSENCE**	Symbole détection	•)))
Appliquer l'ordre envoyé par votre centrale de programmation ou votre gestionnaire d'énergie.	**PROGRAMMATION**	Symbole horloge	🕒

1.3 - MODE CONFORT / REGLAGE DE LA TEMPÉRATURE :

Appuyer sur ⊕ ou ⊖, pour augmenter ou diminuer la consigne de 0,5°C en 0,5°C.

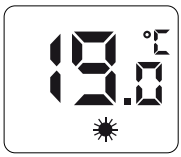

Pour que la température se stabilise à la valeur souhaitée, fermer les portes de la pièce et attendre au moins 6

Noirot

1 - CONFIGURER VOTRE APPAREIL

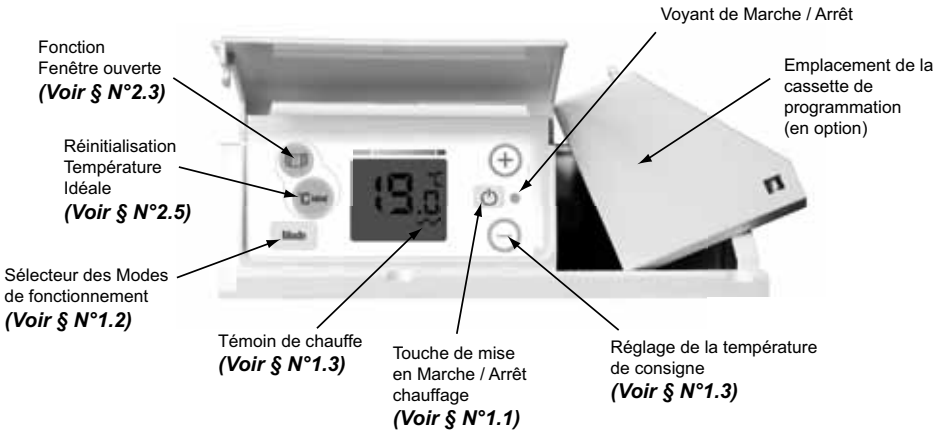

1.1 - MISE EN MARCHE / ARRET DE L'APPAREIL :

Pour la mise en marche, appuyer sur ⏻.
L'écran affiche la température de Confort : 19.o°C.

Pour l'arrêt, appuyer sur ⏻.
L'écran s'éteint.

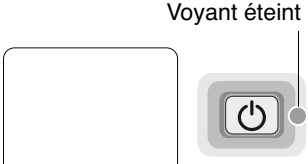

L'appareil conserve toutefois vos réglages en mémoire, il est juste en veille.

Noirot

SOMMAIRE

1.1	- Mise en marche / Arrêt chauffage	page B
1.2	- Le selecteur de mode	
1.3	- Mode confort / Réglage de la température	page C
1.3	- Mode confort / Réglage de la température (suite...)	
1.4	- Mode programmation	page D
1.4	- Mode programmation	
1.5	- Verrouillage parental	page E
1.6	- Mise en harmonie des affiches thermostat / thermometre	page F
2.1	- Mode économique	
2.2	- Mode hors-gel	page G
2.3	- Détecteur de fenêtre ouverte	
2.4	- Détecteur d'absence	page H
2.4	- Détecteur d'absence (suite...)	page I
2.5	- Température idéale	page J

Noirot

CONDITIONS DE GARANTIE

La Garantie Noirot est strictement limitée au remplacement gratuit ou à la réparation en usine de la pièce ou des pièces reconnues défectueuses. Le constructeur Noirot garantit ses appareils de chauffage électrique 2 ANS contre tous vices de fabrication. Dés que l'accord de principe est donné par le constructeur pour le retour des pièces, celles-ci doivent être expédiées franco de port et d'emballage dans les 15 jours. Les frais de démontage et de remontage ne peuvent en aucun cas être à titre de dommages et intérêts pour quelle cause que ce soit. Le constructeur ne peut en particulier être rendu responsable des conséquences directes ou indirectes des défectuosités tant sur les personnes que sur les biens et il est expressément stipulé par ailleurs que la charge d'installation des appareils ne lui incombe aucunement. La garantie ne peut pas intervenir si les appareils ont fait l'objet d'un usage anormal et ont été utilisés dans des conditions d'emploi autres que celles pour lesquelles ils ont été construits. Elle ne s'appliquera pas non plus en cas de détérioration ou accident provenant de négligence, défaut de surveillance ou d'entretien ou provenant d'une transformation du matériel.

ASSURANCE DU PERSONNEL :
En cas d'accident survenant à quel que moment et pour quelle cause que ce soit, la responsabilité du constructeur est limitée à son personnel propre et à sa fourniture.

CONTESTATION :
Dans le cas de contestation, quel que soient les conditions de vente et de paiement acceptées, le tribunal de commerce de Paris sera seul compétent. Les dispositions du présent bon de garantie ne sont pas exclusives du bénéfice au profit de l'acheteur de la garantie légale pour défauts et vices cachés qui s'applique en tout état de cause dans les conditions des articles 1641 et suivants du code civil.
Pour satisfaire à votre réclamation, veuillez rappeler les références portées sur la plaque signalétique fixée sur l'appareil.

BON DE GARANTIE

TYPE : .....

PUISSANCE : .....

DATE DE FABRICATION : .....

DATE DE MISE EN SERVICE : .....

Cet appareil a été étudié, conçu et réalisé avec soin

En raison de l'évolution de la technique, la société Noirot se réserve le droit de modifier le matériel sans préavis - Textes et photos non contractuels - 421AA2509

Noirot

AUREA ECOconso

Panneau Rayonnant Horizontal, Vertical et Bas.

Notice d'Utilisation de l'appareil

A lire attentivement avant toute opération et à conserver

AFAQ ISO 9001

107, boulevard Ney - 75883 Paris Cedex 18
Tél. : 01 53 06 27 00 • Fax : 01 42 29 66 05
www.noirot.fr

SAV : 8 rue Louis Ampère - 02930 LAON Cedex
Tél. : 03 23 27 31 90 • Fax : 03 23 27 31 89

SAS AU CAPITAL DE 6 408 656 - SIRET B PARIS 334 981 958 00013 - CODE PAE 2751 Z
-C.C.P. PARIS 18 218 12 - N° TVA : FR 84 334 981 958

421AA2509-1