Noirot

Sèche Serviette TOP BAIN 1750 W

Fiche N° SAV 01 0355 A01	
Série commerciale	Série type
K184 6FPAJ	K184 6FPAJ.00

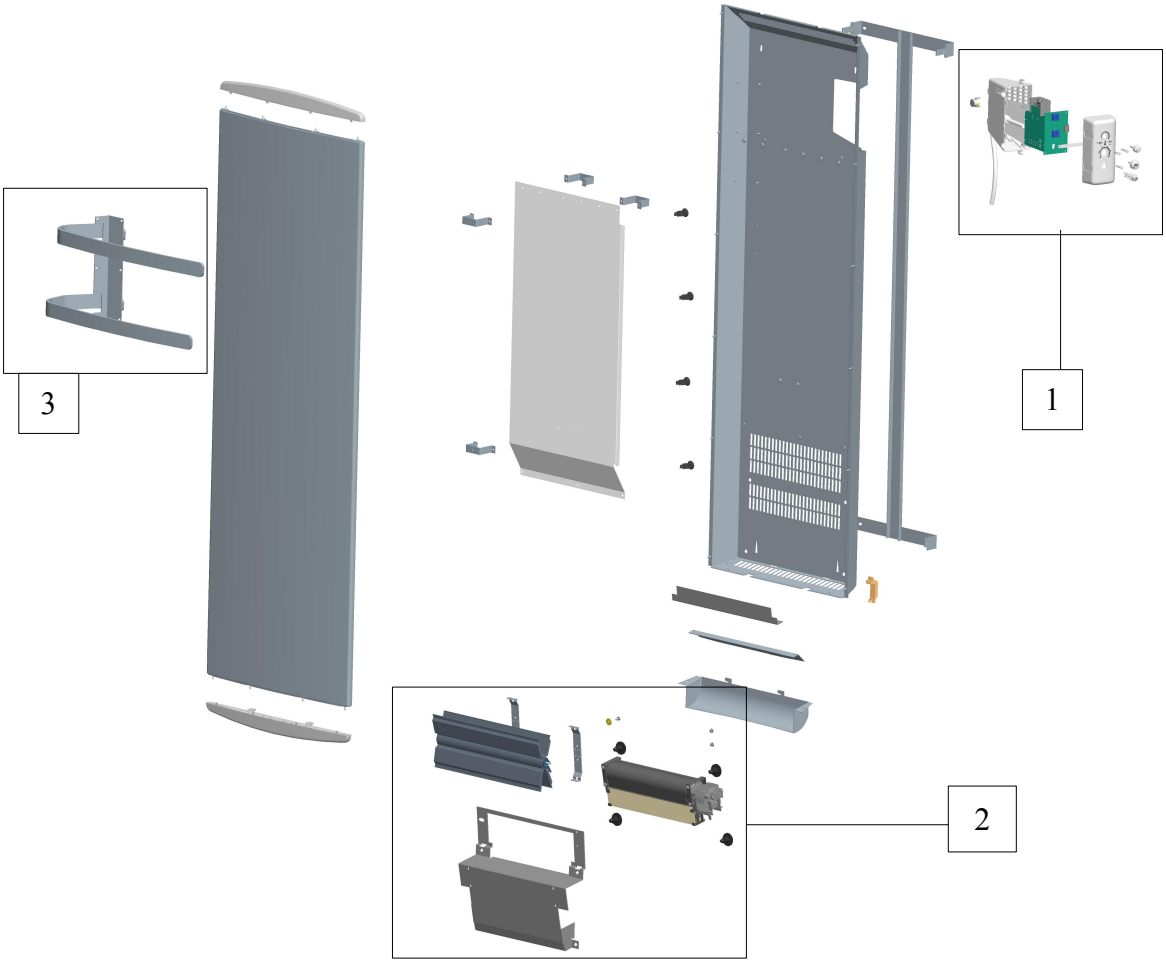

Rep.	Désignation	Références	Ind. Prix
1	Boîtier Complet.	S136AA2101AJ	I14
2	Bloc Turbine Résistance.	S12FAA0027	I14
3	Barre sèche serviette	S442BB0041AJ	G12

Evolution des indices FICHE SAV				Evolution des indices PRODUIT				
N° Modif	**Date**	**Modification**	**Ind**	**Réf. Produit**	**N° Modif**	**Date**	**Modification**	**Ind**
87 / 11	18.01.12	Création fiche SAV.	**A00**	K184 6FPAJ	87 / 11	S43 / 2011	Commercialisation	**00**
41 / 17	14/06/18	Ajout Barre S-S ref :S442BB0041AJ, suite création barre en SAV pour TOP BAIN 2	**A01**	K184 6FPAJ	41 / 17	S44 / 2017	Fin de commercialisation	**00**

Noirot	Sèche Serviette TOP BAIN 1750 W	Fiche N° SAV 01 0355 A01	
		Série commerciale	Série type
		K184 6FPAJ	K184 6FPAJ.00

CABLAGE

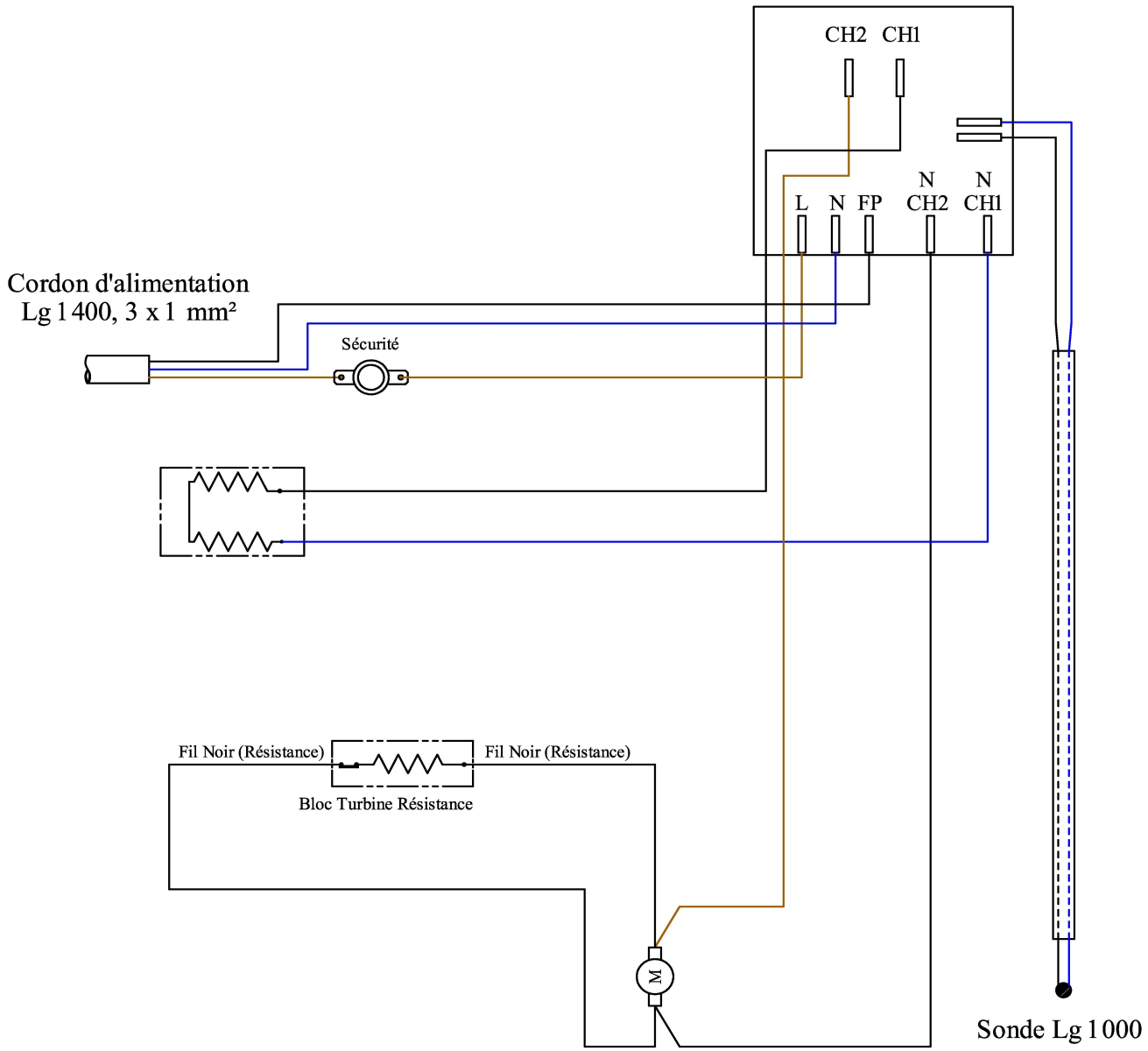

Evolution des indices FICHE SAV				Evolution des indices PRODUIT				
N° Modif	Date	Modification	Ind	Réf. Produit	N° Modif	Date	Modification	Ind
87 / 11	18.01.12	Création fiche SAV.	A00	K184 6FPAJ	87 / 11	S43 / 2011	Commercialisation	00
41 / 17	14/06/18	Ajout Barre S-S ref :S442BB0041AJ, suite création barre en SAV pour TOP BAIN 2	A01	K184 6FPAJ	41 / 17	S44 / 2017	Fin de commercialisation	00